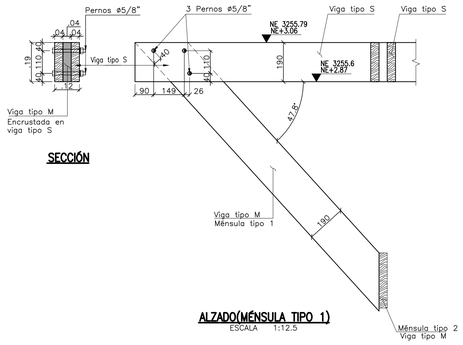

SECCIÓN

ALZADO(MÉNSULA TIPO 1)
ESCALA 1:12.5

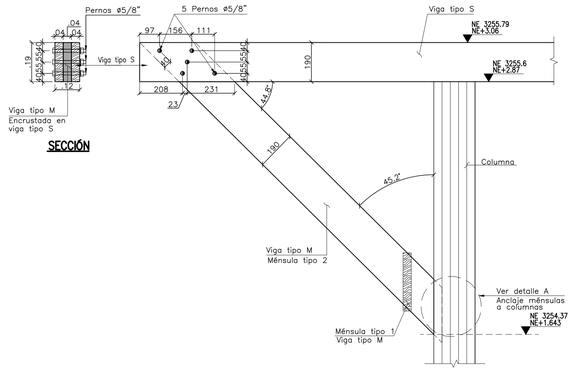

SECCIÓN

ALZADO(MÉNSULA TIPO 2)
ESCALA 1:12.5
Dimensiones en milímetros

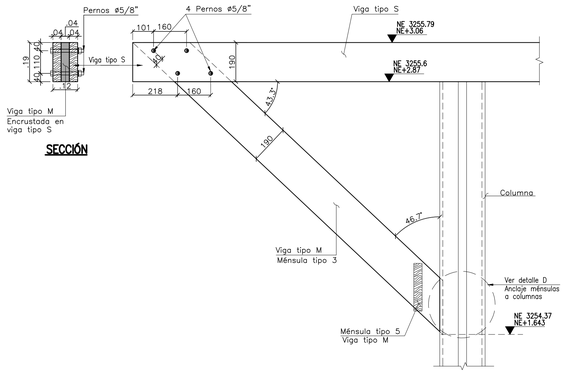

SECCIÓN

ALZADO(MÉNSULA TIPO 3)
ESCALA 1:12.5
Dimensiones en milímetros

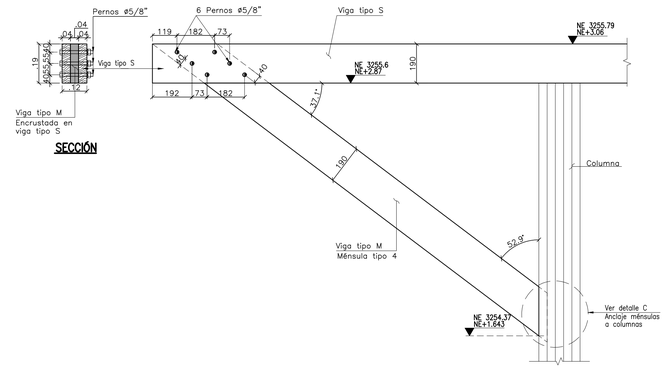

SECCIÓN

ALZADO(MÉNSULA TIPO 4)
ESCALA 1:12.5
Dimensiones en milímetros

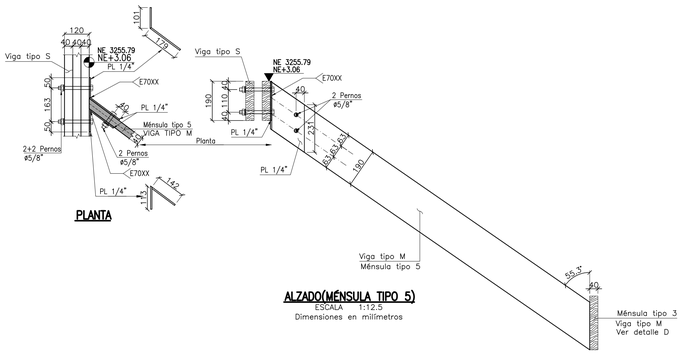

PLANTA

ALZADO(MÉNSULA TIPO 5)
ESCALA 1:12.5
Dimensiones en milímetros

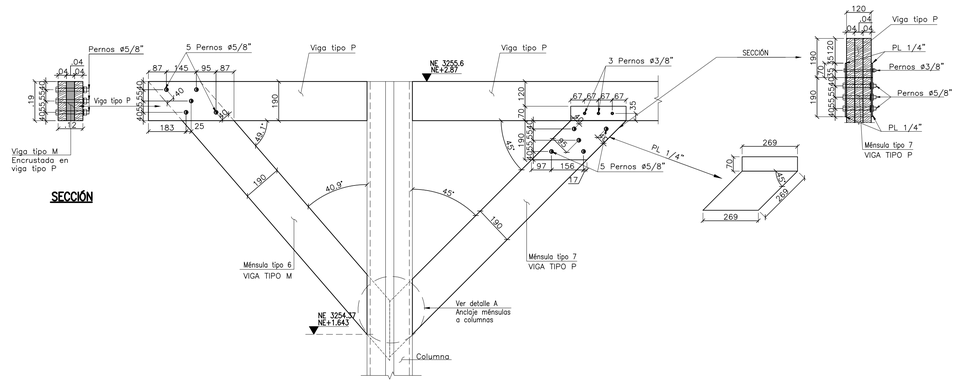

ALZADO(MÉNSULA TIPO 6 Y 7)
ESCALA 1:12.5
Dimensiones en milímetros

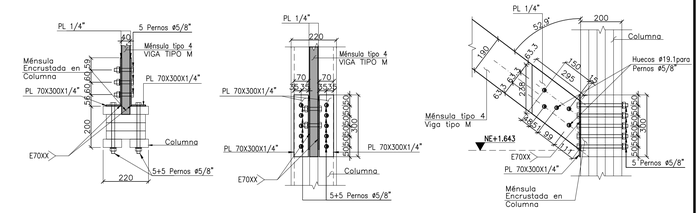

PLANTA

FRONTAL MÉNSULA 4

ALZADO MÉNSULA 4

DETALLE C
ESCALA 1:12.5
Dimensiones en milímetros

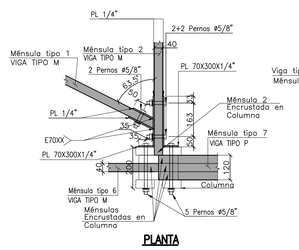

PLANTA

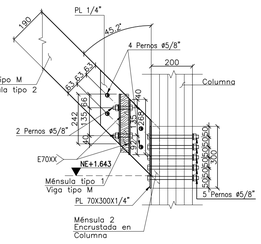

ALZADO MÉNSULA 2

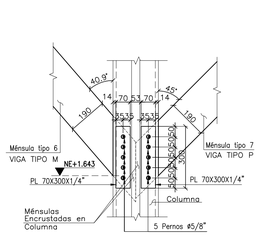

ALZADO MÉNSULAS 6 Y 7

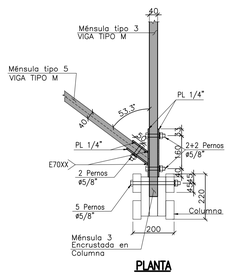

PLANTA

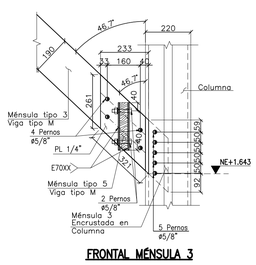

FRONTAL MÉNSULA 3

DETALLE D
ESCALA 1:12.5
Dimensiones en milímetros

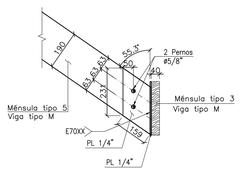

ALZADO MÉNSULA 5

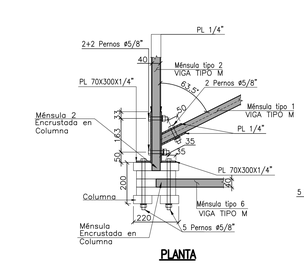

PLANTA

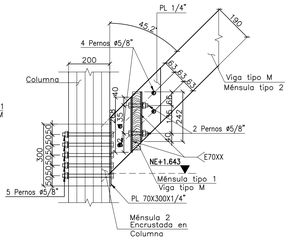

ALZADO MÉNSULA 2

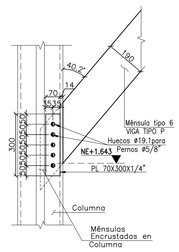

ALZADO MÉNSULA 6

DETALLE B
ESCALA 1:12.5
Dimensiones en milímetros

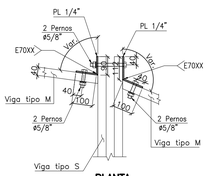

PLANTA

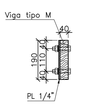

FRONTAL VIGA TIPO M

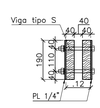

FRONTAL VIGA TIPO S

DETALLE E
ESCALA 1:12.5
Dimensiones en milímetros

NOTAS:

1. Ver notas, convenciones, especificaciones y planos de referencia en plano N°01
2. Todas las medidas están dadas en metros a menos que se indique otra unidad.

ESTRUCTURA

CONSULTOR: J.a.m. INGENIERIA Y MEDIO AMBIENTE — FONTUR INFRAST–PNNCHI–CCON–001–202	DIRECTOR CONSULTORIA: ING. SILVIA CRISTINA ALVAREZ M.P. No.: 25202-61474 CND; ING. IVAN MAURICIO GUEVARA M.P. No.: 25202-65724 CND	DIRECTOR DE INTERVENTORIA: ING. RICARDO ANDRES PALACIOS SIERRA Mat.: 25202-261633 CND	MODIFICACIONES: I, II, III, IV, V, VI, VII, VIII — FECHA:

PROYECTO:
CONTRATO NO. FONTUR INFRAST–PNNCHI–CCON–001–2025
"REALIZAR LOS ESTUDIOS Y DISEÑOS COMPLEMENTARIOS DE LAS OBRAS DE INFRAESTRUCTURA ECOTURÍSTICA PARA SECTOR LA PAILA, SENDERO PLANTAS DEL CAMINO, UBICADO DENTRO DEL PNN CHINGAZA –CUNDINAMARCA EN MARCO DEL PROYECTO FNTP– 2024–175"

CONTIENE:
MIRADOR
DETALLES DE CONEXIONES
CANTIDADES

LOCALIDAD: PNN CHINGAZA
ESCALA: INDICADA

REFERENCIA:
ARCHIVO AUTOCAD: 850–EST–(02–12)–MIR
ARCHIVO LAYOUT: 10
FECHA FACTIBILIDAD:
FECHA ELABORACION PLANO: MARZO 2026

PLANCHA No. 10 DE 32
CONSECUTIVO: